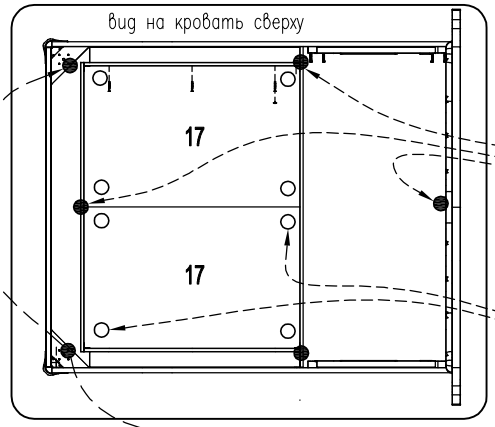

Кружками показаны места наклейки подпятников войлочных

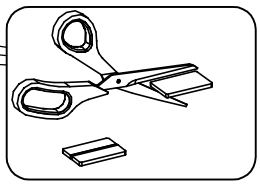

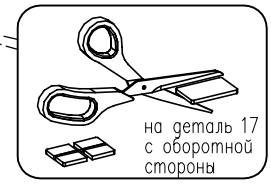

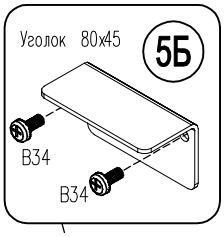

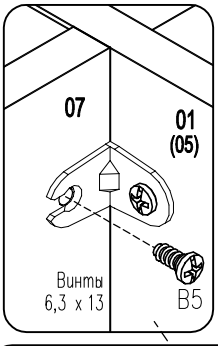

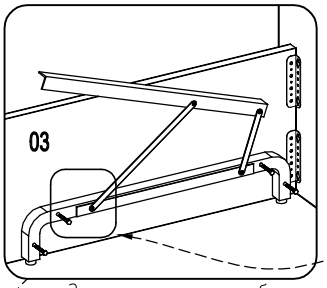

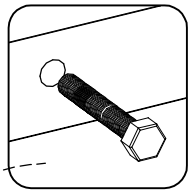

Закрепить рамку болтами из комплекта фурнитуры к рамке

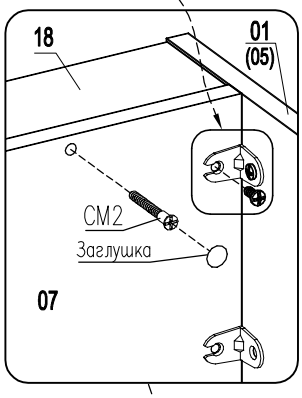

Собрать металлическую рамку по инструкции на сборку рамки

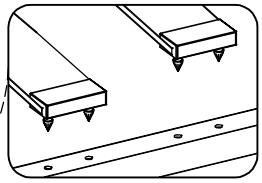

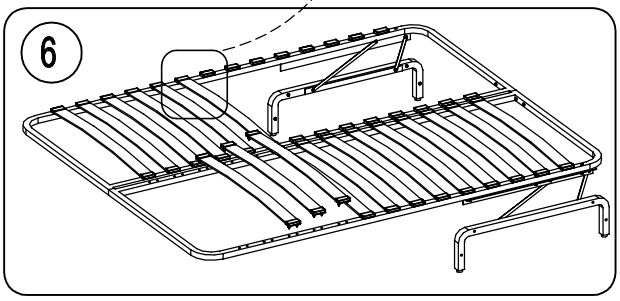

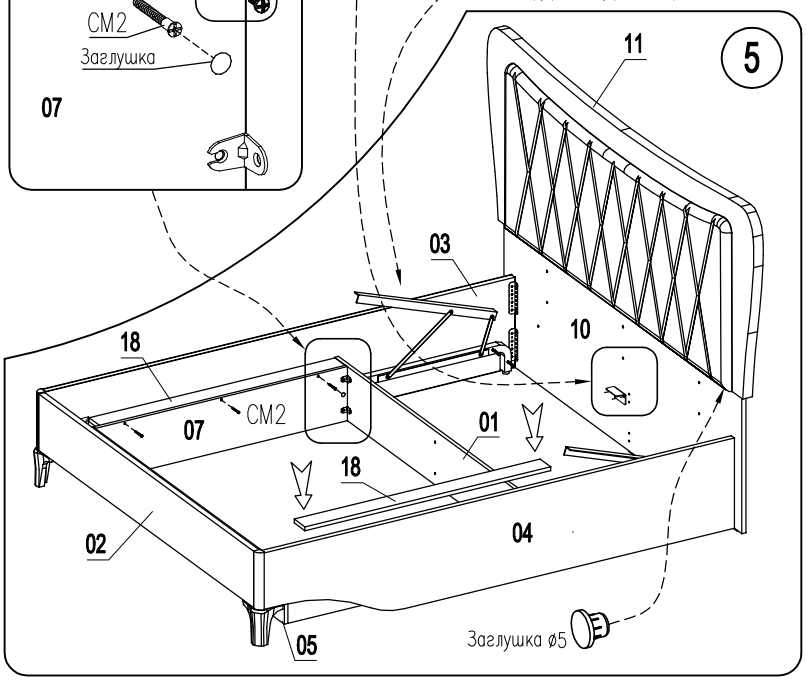
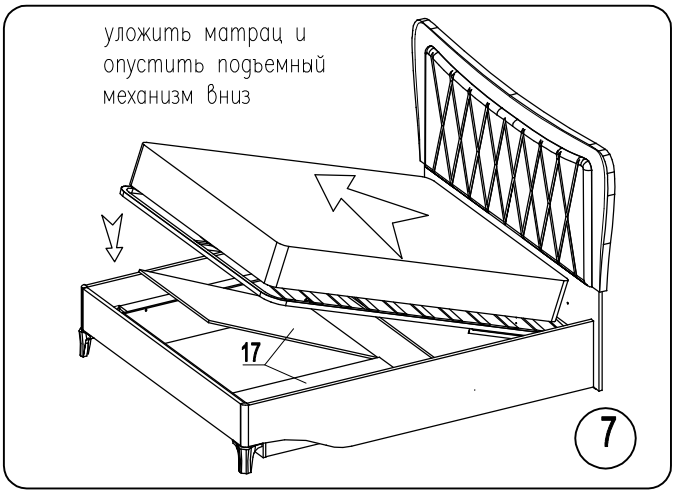
замечание по креплению трубы опорной смотрите на странице 1 п.1б